SolidWizard
實威國際
驅動設計 · 引領製造

Mech Mind LSR L
安裝規劃說明

2023.7.17

相機視野說明

- 相機FOV範圍：可完整包含UR展示桌
- 相機平面至展示桌桌面距離：1449.46mm
- LSR L最佳工作距離範圍：1200~3000mm
- 工件最高限制：249.46mm(自桌面算起)

物料清單

No.	名稱	規格	數量
1	L8080鋁擠型	1400mm	1
2		600mm	1
3	L4080鋁擠型(兩端45度斜切)	400mm	2
4	4040鋁擠型	300mm	1
5	8080L連接座		3
6	4575 M8L連接座		4
7	4035 M8L連接座		2
8	4075 M8L連接座		1
9	8080C 封蓋		2
10	4040C 封蓋		2
11	45度切角加工		4

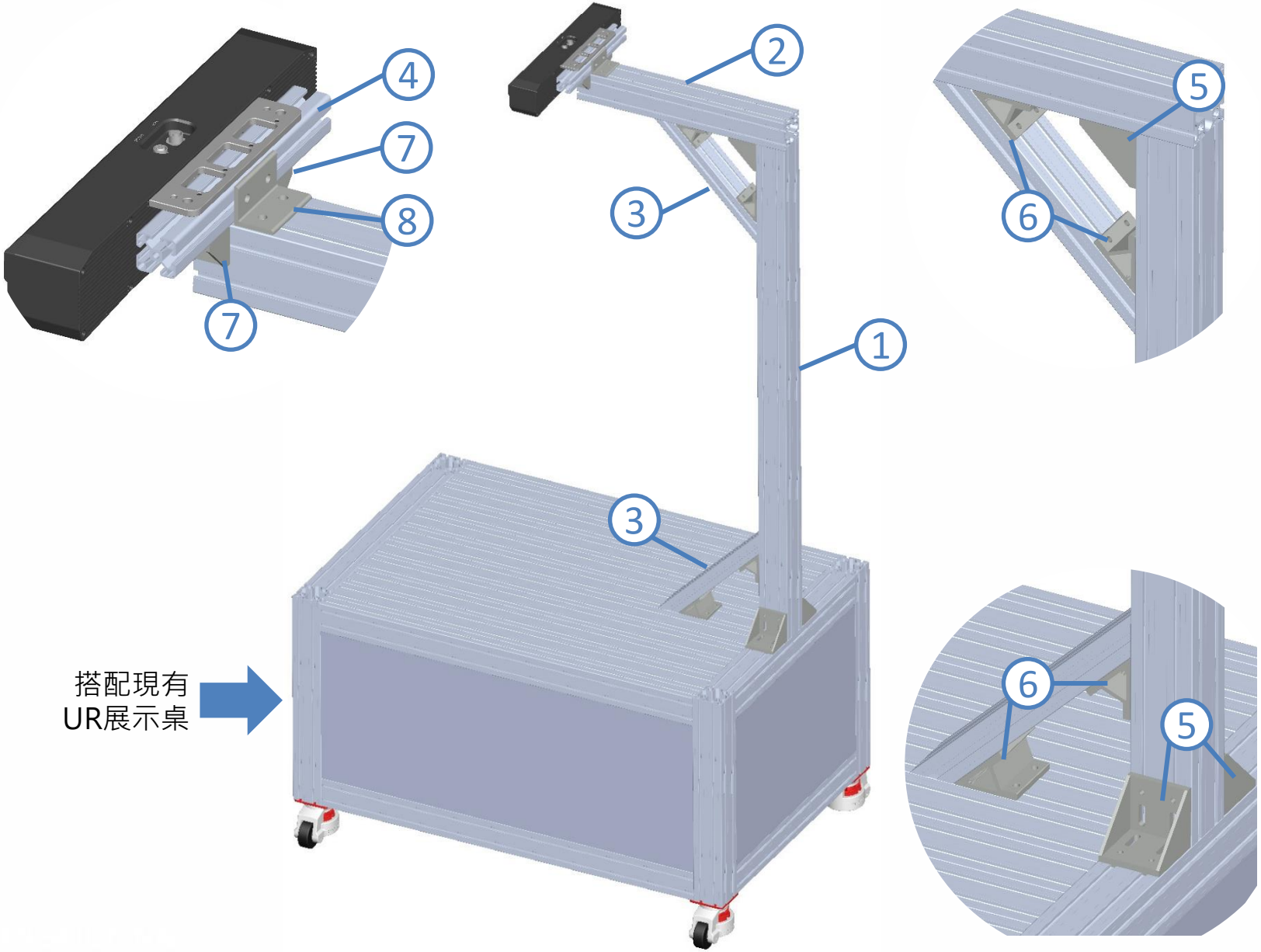

工件規劃

- 預計工件：PVC三通管(單價：9)

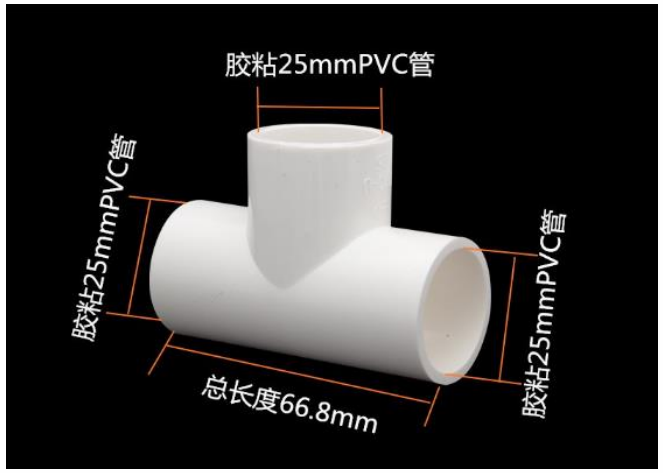

- 料框：周轉箱(單價：65)

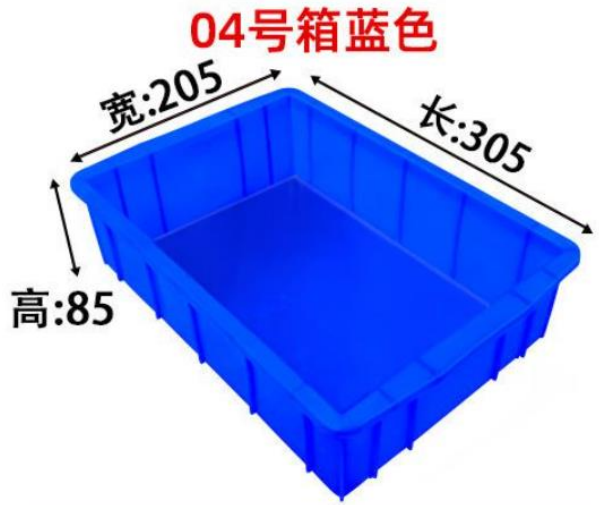

謝謝!

~驅動設計．引領製造~